4000 kg

CARACTÉRISTIQUES PRINCIPALES

Désignation	1.1	Fabricant			**MANITOU**	**MANITOU**
	1.2	Modèle			**MI40G**	**MI40D**
	1.3	Type de traction			Gaz	Diesel
	1.4	Type de conduite			Assis	Assis
	1.5	Capacité nominale	Q	t	4	4
	1.6	Centre de gravité de la charge	c	mm	500	500
	1.8	Distance de la face d'appui de la charge au centre de l'essieu arrière	x	mm	550	550
	1.9	Empattement	y	mm	2000	2000
Poids	2.1	Poids du chariot en ordre de fonctionnement		kg	6300	6300
	2.2	Poids en charge sur essieu avant / arrière		kg	9000 / 1300	9000 / 1300
	2.3	Poids sans charge sur essieu avant / arrière		kg	2800 / 3500	2800 / 3500
Dimensions	3.1	Equipement roues : bandage (V), PPS (SE), pneumatique gonflable (L)			SE	SE
	3.2	Dimensions roues avant			8.25-15-14PR	8.25-15-14PR
	3.3	Dimensions des roues arrières			7.00-12-12PR	7.00-12-12PR
	3.5	Nombre de roues avant (x = roue motrice) / roues arrières			2x / 2	2x / 2
	3.6	Voie (milieu des roues) avant	b10	mm	1160	1160
	3.7	Voie (milieu des roues) arrière	b11	mm	1130	1130
Dimensions	4.1	Inclinaison du mât AV/AR	α / β	degré	6 / 12	6 / 12
	4.2	Hauteur mât baissé	h1	mm	2245	2245
	4.3	Levée libre	h2	mm	160	160
	4.4	Hauteur de levée	h3	mm	3000	3000
	4.5	Hauteur mât déployé	h4	mm	4170	4170
	4.7	Hauteur du protège conducteur (cabine)	h6	mm	2390	2390
	4.8	Hauteur du siège	h7	mm	1370	1370
	4.12	Hauteur d'attelage	h10	mm	445	445
	4.19	Longueur totale	l1	mm	4290	4290
	4.20	Longueur jusqu'au talon des fourches	l2	mm	3070	3070
	4.21	Largeur totale (hors tout) - Monte roues simples / monte roues jumelées	b1	mm	1395 / 1940	1395 / 1940
	4.22	Dimensions des fourches	e / s / l	mm	122 / 50 / 1220	122 / 50 / 1220
	4.23	Tablier porte fourche suivant norme DIN 15173 A/B			FEM 3A	FEM 3A
	4.24	Largeur du tablier porte-fourches	b3	mm	1250	1250
	4.31	Garde au sol sous le mât	m1	mm	170	170
	4.32	Garde au sol au centre de l'empattement	m2	mm	230	230
	4.33	Largeur d'allée pour palette 1000 x 1200 en longueur	Ast	mm	4642	4642
	4.34	Largeur d'allée pour palette 800 x 1200 en longueur	Ast	mm	4775	4775
	4.35	Rayon de giration	Wa	mm	2780	2780
	4.36	Rayon de braquage interieur	b13	mm	135	135
Performances	5.1	Vitesse de translation en charge / à vide		km/h	22 / 24	22 / 24
	5.2	Vitesse d'élévation en charge / à vide		m/s	0,46 / 0,48	0,46 / 0,48
	5.3	Vitesse de descente en charge / à vide		m/s	0,5 / 0,5	0,5 / 0,5
	5.5	Force de traction nominale en charge / à vide		N	38000 / 22000	40000 / 20000
	5.7	Rampe en charge / à vide		%	24 / 37	31 / 39
	5.10	Frein de service			Hydraulique	Hydraulique
Motorisations	7.1	Fabricant du moteur / Type			PSI 4.3L	Cummins QSF2.8T4F - Stage 3B
	7.2	Puissance utile		kW	74	55
	7.3	Régime nominal		tr/min	2300	2600
	7.4	Nombre de pistons / Cylindrée		cm^3	6 / 4300	4 / 2800
Divers	8.2	Pression hydraulique de service pour accessoires		bar	160	160
	8.3	Débit d'huile pour accessoires		l/min	90	90
	-	Accélération pondérée moyenne sur corps conducteur (norme NF EN 13059)		m/s^2	1	1

1 - Valeurs données avec mât duplex

Les données du tableau dépendent d'une configuration précise (batterie,fourches).
Les performances et dimensions des matériels sont des valeurs nominales obtenues et sujettes aux tolérances
Les produits Manitou et leurs spécifications sont susceptibles de modifications sans avis préalables.

DESSINS DIMENSIONNELS

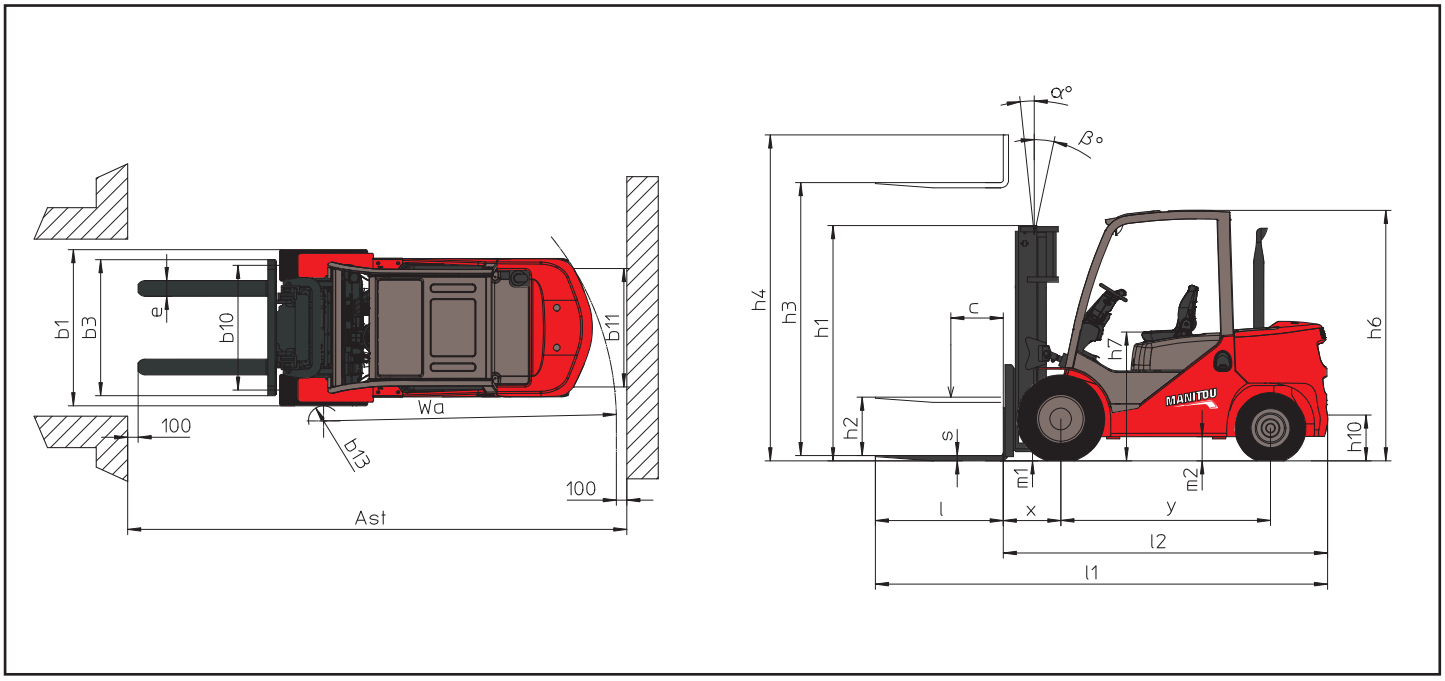

CARACTÉRISTIQUES DES MATS ET CAPACITES RESIDUELLES

MI 4,0 T			Duplex Visibilité Totale							Duplex Levée Libre				Triplex Levée Libre						
			DVT30	DVT33	DVT35	DVT37	DVT40	DVT45	DVT50	DLL30	DLL33	DLL35	DLL37	TLL40	TLL43	TLL45	TLL47	TLL50	TLL55	TLL60
h3*	Hauteur de levée	mm	3000	3300	3500	3700	4000	4500	5000	3000	3300	3500	3700	4000	4300	4500	4700	5000	5500	6000
h1	Hauteur mât baissé	mm	2245	2395	2495	2595	2795	3070	3345	2226	2376	2476	2576	2080	2180	2248	2310	2410	2575	2790
h2	Levée libre	mm	160	160	160	160	160	160	160	1364	1514	1614	1714	1229	1329	1395	1459	1559	1724	1939
h4*	Hauteur mât déployé*	mm	4170	4470	4670	4870	5170	5670	6170	4170	4470	4670	4870	5170	5470	5685	5870	6170	6670	7180
	Capacité résiduelle sans accessoire	kg	4000	4000	4000	4000	4000	3700	3200	4000	4000	4000	4000	4000	3900	3500	3300	3100	2800	2300
	Capacité résiduelle avec TDL Intégré	kg	4000	4000	4000	4000	4000	3600	3100	4000	4000	4000	4000	3900	3800	3400	3200	3000	2700	2200
α / β	Inclinaison du mât en avant / arrière	degré	6 / 12	6 / 12	6 / 12	6 / 12	6 / 12	6 / 6	6 / 6	6 / 12	6 / 12	6 / 12	6 / 12	6 / 12	6 / 6	6 / 6	6 / 6	6 / 6	3 / 6	3 / 6

* sans dosseret de charge

4500 kg

CARACTÉRISTIQUES PRINCIPALES

Désignation	1.1	Fabricant			**MANITOU**	**MANITOU**
	1.2	Modèle			**MI45G**	**MI45D**
	1.3	Type de traction			Gaz	Diesel
	1.4	Type de conduite			Assis	Assis
	1.5	Capacité nominale	Q	t	4,5	4,5
	1.6	Centre de gravité de la charge	c	mm	500	500
	1.8	Distance de la face d'appui de la charge au centre de l'essieu arrière	x	mm	550	550
	1.9	Empattement	y	mm	2000	2000
Poids	2.1	Poids du chariot en ordre de fonctionnement		kg	6500	6500
	2.2	Poids en charge sur essieu avant / arrière		kg	9625 / 1375	9625 / 1375
	2.3	Poids sans charge sur essieu avant / arrière		kg	2820 / 3680	2820 / 3680
Dimensions	3.1	Equipement roues : bandage (V), PPS (SE), pneumatique gonflable (L)			SE	SE
	3.2	Dimensions roues avant			300-15-18PR	300-15-18PR
	3.3	Dimensions des roues arrières			7.00-12-12PR	7.00-12-12PR
	3.5	Nombre de roues avant (x = roue motrice) / roues arrières			2x / 2	2x / 2
	3.6	Voie (milieu des roues) avant	b10	mm	1190	1190
	3.7	Voie (milieu des roues) arrière	b11	mm	1130	1130
Dimensions	4.1	Inclinaison du mât AV/AR	α / β	degré	6 / 12	6 / 12
	4.2	Hauteur mât baissé	h1	mm	2245	2245
	4.3	Levée libre	h2	mm	160	160
	4.4	Hauteur de levée	h3	mm	3000	3000
	4.5	Hauteur mât déployé	h4	mm	4170	4170
	4.7	Hauteur du protège conducteur (cabine)	h6	mm	2390	2390
	4.8	Hauteur du siège	h7	mm	1370	1370
	4.12	Hauteur d'attelage	h10	mm	445	445
	4.19	Longueur totale	l1	mm	4330	4330
	4.20	Longueur jusqu'au talon des fourches	l2	mm	3110	3110
	4.21	Largeur totale (hors tout) - Monte roues simples / monte roues jumelées	b1	mm	1490 / 1940	1490 / 1940
	4.22	Dimensions des fourches	e / s / l	mm	150 / 50 / 1220	150 / 50 / 1220
	4.23	Tablier porte fourche suivant norme DIN 15173 A/B			FEM 3A	FEM 3A
	4.24	Largeur du tablier porte-fourches	b3	mm	1250	1250
	4.31	Garde au sol sous le mât	m1	mm	170	170
	4.32	Garde au sol au centre de l'empattement	m2	mm	230	230
	4.33	Largeur d'allée pour palette 1000 x 1200 en longueur	Ast	mm	4662	4662
	4.34	Largeur d'allée pour palette 800 x 1200 en longueur	Ast	mm	4795	4795
	4.35	Rayon de giration	Wa	mm	2800	2800
	4.36	Rayon de braquage interieur	b13	mm	100	100
Performances	5.1	Vitesse de translation en charge / à vide		km/h	22 / 24	22 / 24
	5.2	Vitesse d'élévation en charge / à vide		m/s	0,46 / 0,48	0,46 / 0,48
	5.3	Vitesse de descente en charge / à vide		m/s	0,5 / 0,5	0,5 / 0,5
	5.5	Force de traction nominale en charge / à vide		N	38000 / 22000	40000 / 20000
	5.7	Rampe en charge / à vide		%	23 / 34	30 / 36
	5.10	Frein de service			Hydraulique	Hydraulique
Motorisations	7.1	Fabricant du moteur / Type			PSI 4.3L	Cummins QSF2.8T4F - Stage 3B
	7.2	Puissance utile		kW	74	55
	7.3	Régime nominal		tr/min	2300	2600
	7.4	Nombre de pistons / Cylindrée		cm^3	6 / 4300	4 / 2800
Divers	8.2	Pression hydraulique de service pour accessoires		bar	160	160
	8.3	Débit d'huile pour accessoires		l/min	90	90
	-	Accélération pondérée moyenne sur corps conducteur (norme NF EN 13059)		m/s^2	1	1

1 - Valeurs données avec mât duplex

Les données du tableau dépendent d'une configuration précise (batterie,fourches).
Les performances et dimensions des matériels sont des valeurs nominales obtenues et sujettes aux tolérances
Les produits Manitou et leurs spécifications sont susceptibles de modifications sans avis préalables.

DESSINS DIMENSIONNELS

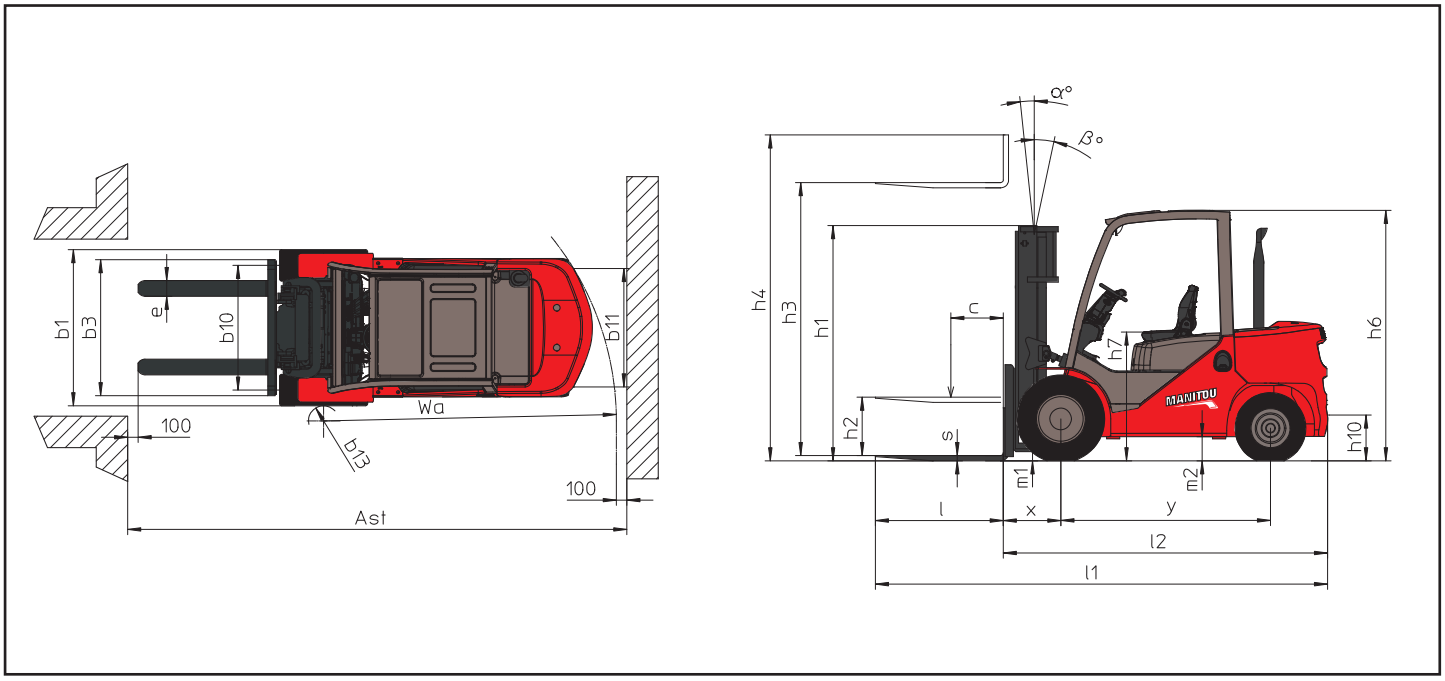

CARACTÉRISTIQUES DES MATS ET CAPACITES RESIDUELLES

MI 4,5 T			Duplex Visibilité Totale							Duplex Levée Libre				Triplex Levée Libre						
			DVT30	DVT33	DVT35	DVT37	DVT40	DVT45	DVT50	DLL30	DLL33	DLL35	DLL37	TLL40	TLL43	TLL45	TLL47	TLL50	TLL55	TLL60
h3*	Hauteur de levée	mm	3000	3300	3500	3700	4000	4500	5000	3000	3300	3500	3700	4000	4300	4500	4700	5000	5500	6000
h1	Hauteur mât baissé	mm	2245	2395	2495	2595	2795	3070	3345	2226	2376	2476	2576	2080	2180	2248	2310	2410	2575	2790
h2	Levée libre	mm	160	160	160	160	160	160	160	1364	1514	1614	1714	1229	1329	1395	1459	1559	1724	1939
h4*	Hauteur mât déployé*	mm	4170	4470	4670	4870	5170	5670	6170	4170	4470	4670	4870	5170	5470	5685	5870	6170	6670	7180
	Capacité résiduelle sans accessoire	kg	4500	4500	4500	4500	4500	4100	3700	4500	4500	4500	4500	4450	4300	4100	3900	3600	3100	2500
	Capacité résiduelle avec TDL Intégré	kg	4500	4500	4500	4500	41500	4000	3600	4500	4500	4500	4500	4350	4200	4000	3800	3500	23000	2400
α / β	Inclinaison du mât en avant / arrière	degré	6 / 12	6 / 12	6 / 12	6 / 12	6 / 12	6 / 6	6 / 6	6 / 12	6 / 12	6 / 12	6 / 12	6 / 12	6 / 6	6 / 6	6 / 6	6 / 6	3 / 6	3 / 6

* sans dosseret de charge

5000 kg

CARACTÉRISTIQUES PRINCIPALES

Désignation	1.1	Fabricant			**MANITOU**	**MANITOU**
	1.2	Modèle			**MI50G**	**MI50D**
	1.3	Type de traction			Gaz	Diesel
	1.4	Type de conduite			Assis	Assis
	1.5	Capacité nominale	Q	t	5	5
	1.6	Centre de gravité de la charge	c	mm	500	500
	1.8	Distance de la face d'appui de la charge au centre de l'essieu arrière	x	mm	560	560
	1.9	Empattement	y	mm	2150	2150
Poids	2.1	Poids du chariot en ordre de fonctionnement		kg	6800	6800
	2.2	Poids en charge sur essieu avant / arrière		kg	10450 / 1350	10450 / 1350
	2.3	Poids sans charge sur essieu avant / arrière		kg	3000 / 3800	3000 / 3800
Dimensions	3.1	Equipement roues : bandage (V), PPS (SE), pneumatique gonflable (L)			SE	SE
	3.2	Dimensions roues avant			300-15-18PR	300-15-18PR
	3.3	Dimensions des roues arrières			7.00-12-12PR	7.00-12-12PR
	3.5	Nombre de roues avant (x = roue motrice) / roues arrières			2x / 2	2x / 2
	3.6	Voie (milieu des roues) avant	b10	mm	1190	1190
	3.7	Voie (milieu des roues) arrière	b11	mm	1130	1130
Dimensions	4.1	Inclinaison du mât AV/AR	α / β	degré	6 / 12	6 / 12
	4.2	Hauteur mât baissé	h1	mm	2395	2395
	4.3	Levée libre	h2	mm	160	160
	4.4	Hauteur de levée	h3	mm	3000	3000
	4.5	Hauteur mât déployé	h4	mm	4320	4320
	4.7	Hauteur du protège conducteur (cabine)	h6	mm	2390	2390
	4.8	Hauteur du siège	h7	mm	1370	1370
	4.12	Hauteur d'attelage	h10	mm	445	445
	4.19	Longueur totale	l1	mm	4475	4475
	4.20	Longueur jusqu'au talon des fourches	l2	mm	3255	3255
	4.21	Largeur totale (hors tout) - Monte roues simples / monte roues jumelées	b1	mm	1490 / 1940	1490 / 1940
	4.22	Dimensions des fourches	e / s / l	mm	150 / 50 / 1220	150 / 50 / 1220
	4.23	Tablier porte fourche suivant norme DIN 15173 A/B			FEM 3A	FEM 3A
	4.24	Largeur du tablier porte-fourches	b3	mm	1250	1250
	4.31	Garde au sol sous le mât	m1	mm	170	170
	4.32	Garde au sol au centre de l'empattement	m2	mm	230	230
	4.33	Largeur d'allée pour palette 1000 x 1200 en longueur	Ast	mm	4791	4791
	4.34	Largeur d'allée pour palette 800 x 1200 en longueur	Ast	mm	4925	4925
	4.35	Rayon de giration	Wa	mm	2920	2920
	4.36	Rayon de braquage interieur	b13	mm	130	130
Performances	5.1	Vitesse de translation en charge / à vide		km/h	22 / 24	22 / 24
	5.2	Vitesse d'élévation en charge / à vide		m/s	0,4 / 0,43	0,4 / 0,43
	5.3	Vitesse de descente en charge / à vide		m/s	0,5 / 0,5	0,5 / 0,5
	5.5	Force de traction nominale en charge / à vide		N	38000 / 23000	40000 / 21000
	5.7	Rampe en charge / à vide		%	22 / 32	31 / 34
	5.10	Frein de service			Hydraulique	Hydraulique
Motorisations	7.1	Fabricant du moteur / Type			PSI 4.3L	Cummins QSF2.8T4F - Stage 3B
	7.2	Puissance utile		kW	74	55
	7.3	Régime nominal		tr/min	2300	2600
	7.4	Nombre de pistons / Cylindrée		cm^3	6 / 4300	4 / 2800
Divers	8.2	Pression hydraulique de service pour accessoires		bar	160	160
	8.3	Débit d'huile pour accessoires		l/min	90	90
	-	Accélération pondérée moyenne sur corps conducteur (norme NF EN 13059)		m/s^2	1	1

1 - Valeurs données avec mât duplex

Les données du tableau dépendent d'une configuration précise (batterie,fourches).
Les performances et dimensions des matériels sont des valeurs nominales obtenues et sujettes aux tolérances
Les produits Manitou et leurs spécifications sont susceptibles de modifications sans avis préalables.

DESSINS DIMENSIONNELS

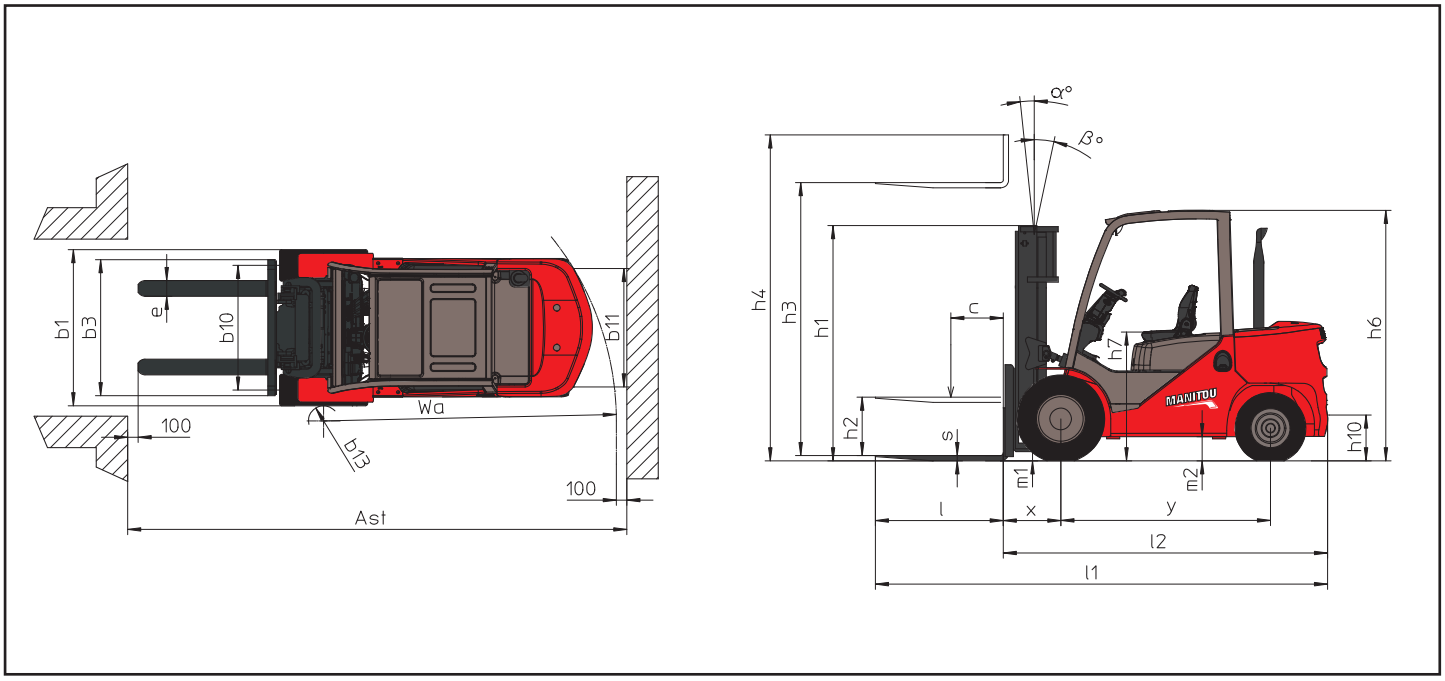

CARACTÉRISTIQUES DES MATS ET CAPACITES RESIDUELLES

MI 5,0 T			Duplex Visibilité Totale							Duplex Levée Libre				Triplex Levée Libre						
			DVT30	DVT33	DVT35	DVT37	DVT40	DVT45	DVT50	DLL30	DLL33	DLL35	DLL37	TLL40	TLL43	TLL45	TLL47	TLL50	TLL55	TLL60
h3*	Hauteur de levée	mm	3000	3300	3500	3700	4000	4500	5000	3000	3300	3500	3700	4000	4300	4500	4700	5000	5500	6000
h1	Hauteur mât baissé	mm	2245	2395	2495	2595	2795	3070	3345	2226	2376	2476	2576	2080	2180	2248	2310	2410	2575	2790
h2	Levée libre	mm	160	160	160	160	160	160	160	1364	1514	1614	1714	1222	1322	1390	1452	1552	1718	1932
h4*	Hauteur mât déployé*	mm	4365	4665	4865	5065	5365	5865	6365	4365	4665	4865	5065	5365	5665	5880	6070	6370	6870	7380
	Capacité résiduelle sans accessoire	kg	5000	5000	5000	5000	5000	4700	4100	5000	5000	5000	5000	4850	4700	4600	4300	3900	3400	2700
	Capacité résiduelle avec TDL Intégré	kg	5000	5000	5000	5000	5000	4600	4000	5000	5000	5000	5000	4750	4600	4500	4200	3800	3300	2600
α / β	Inclinaison du mât en avant / arrière	degré	6 / 12	6 / 12	6 / 12	6 / 12	6 / 12	6 / 6	6 / 6	6 / 12	6 / 12	6 / 12	6 / 12	6 / 12	6 / 6	6 / 6	6 / 6	6 / 6	3 / 6	3 / 6

* sans dosseret de charge

5000 - 6000 kg

CARACTÉRISTIQUES PRINCIPALES

Désignation	1.1	Fabricant			**MANITOU**	**MANITOU**	**MANITOU**	**MANITOU**
	1.2	Modèle			**MI50LG**	**MI50LD**	**MI60G**	**MI60D**
	1.3	Type de traction			Gaz	Diesel	Gaz	Diesel
	1.4	Type de conduite			Assis	Assis	Assis	Assis
	1.5	Capacité nominale	Q	t	5	5	6	6
	1.6	Centre de gravité de la charge	c	mm	600	600	600	600
	1.8	Distance de la face d'appui de la charge au centre de l'essieu arrière	x	mm	598	598	598	598
	1.9	Empattement	y	mm	2300	2300	2300	2300
Poids	2.1	Poids du chariot en ordre de fonctionnement		kg	8295	8295	8825	8825
	2.2	Poids en charge sur essieu avant / arrière		kg	11500 / 1795	11500 / 1795	13000 / 1825	13000/ 1825
	2.3	Poids sans charge sur essieu avant / arrière		kg	4080 / 4215	4080 / 4215	3960 / 4865	3960 / 4865
Dimensions	3.1	Equipement roues : bandage (V), PPS (SE), pneumatique gonflable (L)			SE	SE	SE	SE
	3.2	Dimensions roues avant			8.25-15-14PR	8.25-15-14PR	8.25-15-14PR	8.25-15-14PR
	3.3	Dimensions des roues arrières			8.25-15-14PR	8.25-15-14PR	8.25-15-14PR	8.25-15-14PR
	3.5	Nombre de roues avant (x = roue motrice) / roues arrières			4x / 2	4x / 2	4x / 2	4x / 2
	3.6	Voie (milieu des roues) avant	b10	mm	1489	1489	1489	1489
	3.7	Voie (milieu des roues) arrière	b11	mm	1700	1700	1700	1700
Dimensions	4.1	Inclinaison du mât AV/AR	α / β	degré	6 / 12	6 / 12	6 / 12	6 / 12
	4.2	Hauteur mât baissé	h1	mm	2500	2500	2500	2500
	4.3	Levée libre	h2	mm	160	160	160	160
	4.4	Hauteur de levée	h3	mm	3000	3000	3000	3000
	4.5	Hauteur mât déployé	h4	mm	4420	4420	4420	4420
	4.7	Hauteur du protège conducteur (cabine)	h6	mm	2430	2430	2430	2430
	4.8	Hauteur du siège	h7	mm	1350	1350	1350	1350
	4.12	Hauteur d'attelage	h10	mm	430	430	430	430
	4.19	Longueur totale	l1	mm	4699	4699	4729	4729
	4.20	Longueur jusqu'au talon des fourches	l2	mm	3499	3499	3529	3529
	4.21	Largeur totale (hors tout) - Monte roues simples / monte roues jumelées	b1	mm	1990	1990	1990	1990
	4.22	Dimensions des fourches	e / s / l	mm	150 / 60 / 1220	150 / 60 / 1220	150 / 60 / 1220	150 / 60 / 1220
	4.23	Tablier porte fourche suivant norme DIN 15173 A/B			FEM 4A	FEM 4A	FEM 4A	FEM 4A
	4.24	Largeur du tablier porte-fourches	b3	mm	1700	1700	1700	1700
	4.31	Garde au sol sous le mât	m1	mm	190	190	190	190
	4.32	Garde au sol au centre de l'empattement	m2	mm	270	270	270	270
	4.33	Largeur d'allée pour palette 1000 x 1200 en longueur	Ast	mm	5157	5157	5207	5207
	4.34	Largeur d'allée pour palette 800 x 1200 en longueur	Ast	mm	5292	5292	5342	5342
	4.35	Rayon de giration	Wa	mm	3250	3250	3300	3300
	4.36	Rayon de braquage interieur	b13	mm	1222	1222	1222	1222
Performances	5.1	Vitesse de translation en charge / à vide		km/h	30 / 31	27 / 29	28 / 31	27 / 29
	5.2	Vitesse d'élévation en charge / à vide		m/s	0,47 /,0,49	0,47 /,0,49	0,46 / 0,49	0,46 / 0,49
	5.3	Vitesse de descente en charge / à vide		m/s	0,48 / 0,42	0,48 / 0,42	0,48 / 0,42	0,48 / 0,42
	5.5	Force de traction nominale en charge / à vide		N	59000 / 25440	65000 / 25440	59000 / 26720	65000 / 26720
	5.7	Rampe en charge / à vide		%	38	48	33	43
	5.10	Frein de service			Hydraulique	Hydraulique	Hydraulique	Hydraulique
Motorisations	7.1	Fabricant du moteur / Type			PSI 4.3L	Deutz TCD 3.6 L4	PSI 4.3L	Deutz TCD 3.6 L4
	7.2	Puissance utile		kW	74	55.4	74	55.4
	7.3	Régime nominal		tr/min	2300	2200	2300	2200
	7.4	Nombre de pistons / Cylindrée		cm^3	6 / 4300	4 / 3300	6 / 4300	4 / 3300
Divers	8.2	Pression hydraulique de service pour accessoires		bar	195	195	195	195
	8.3	Débit d'huile pour accessoires		l/min	120	120	120	120
	-	Accélération pondérée moyenne sur corps conducteur (norme NF EN 13059)		m/s^2	0,9	0,9	0,9	0,9

1 - Valeurs données avec mât duplex

Les données du tableau dépendent d'une configuration précise (batterie,fourches).
Les performances et dimensions des matériels sont des valeurs nominales obtenues et sujettes aux tolérances
Les produits Manitou et leurs spécifications sont susceptibles de modifications sans avis préalables.

DESSINS DIMENSIONNELS

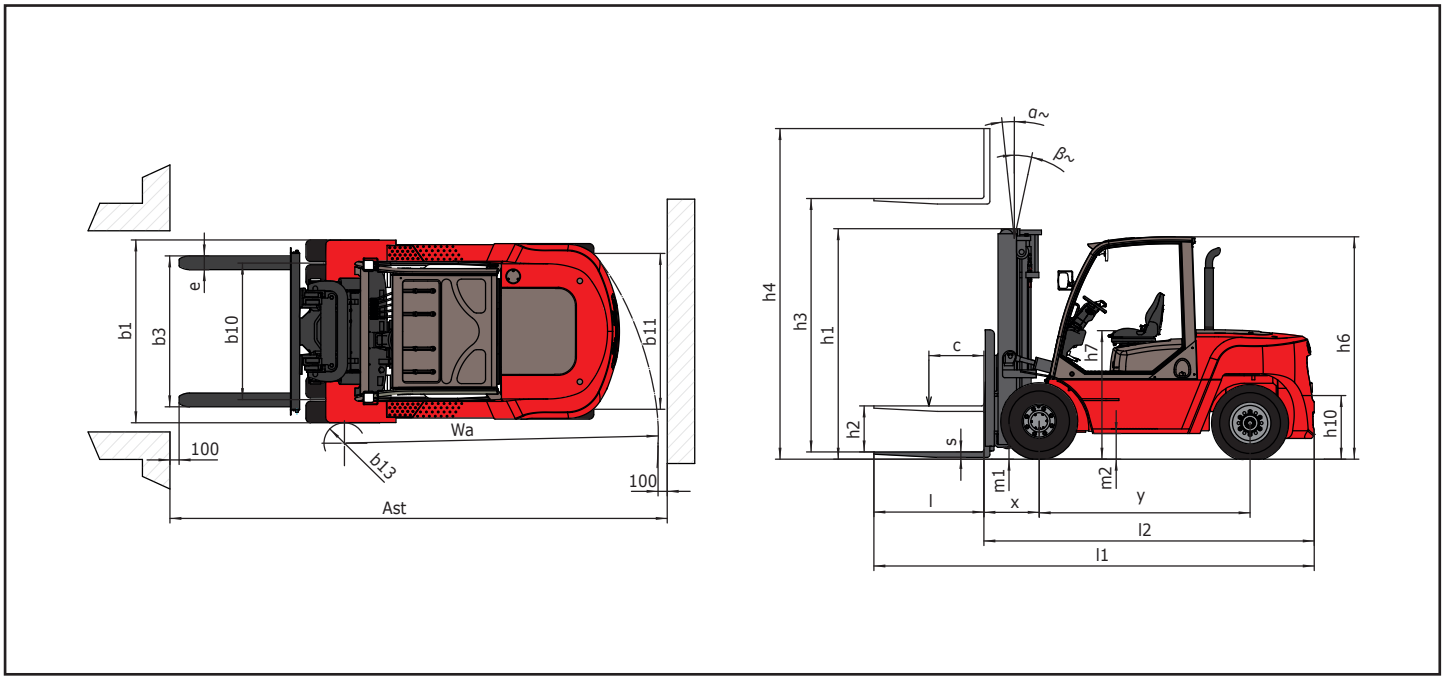

CARACTÉRISTIQUES DES MATS ET CAPACITES RESIDUELLES

MI 5,0 T			Duplex Visibilité Totale						Duplex Levée Libre				Triplex Levée Libre				
			DVT30	DVT33	DVT36	DVT40	DVT45	DVT50	DLL30	DLL33	DLL36	DLL40	TLL45	TLL48	TLL50	TLL55	TLL60
h3*	Hauteur de levée	mm	3000	3300	3600	4000	4500	5000	3000	3300	3600	4000	4500	4800	5000	5500	6000
h1	Hauteur mât baissé	mm	2500	2650	2800	3000	3300	3550	2450	2600	2750	2950	2725	2825	2875	3075	3225
h2	Levée libre	mm	160	160	160	160	160	160	1495	1695	1795	1995	1500	1600	1672	1800	2000
h4	Hauteur mât déployé*	mm	3995	4295	4595	4995	5500	6000	3955	4255	4555	4955	5735	6035	6213	6785	7235
	Capacité résiduelle sans accessoire	kg	5000	5000	5000	5000	5000	5000	5000	5000	5000	5000	4500	4500	4500	4200	4000
	Capacité résiduelle avec TDL Intégré	kg	4500	4500	4500	4500	4500	4500	4500	4500	4500	4500	4000	4000	4000	3700	3500
α / β	Inclinaison du mât en avant / arrière	degré	6 / 12	6 / 12	6 / 12	6 / 12	6 / 6	6 / 6	6 / 12	6 / 12	6 / 12	6 / 12	6 / 6	6 / 6	6 / 6	3 / 6	3 / 6

MI 6,0 T			Duplex Visibilité Totale						Duplex Levée Libre				Triplex Levée Libre				
			DVT30	DVT33	DVT36	DVT40	DVT45	DVT50	DLL30	DLL33	DLL36	DLL40	TLL45	TLL48	TLL50	TLL55	TLL60
h3*	Hauteur de levée	mm	3000	3300	3600	4000	4500	5000	3000	3300	3600	4000	4500	4800	5000	5500	6000
h1	Hauteur mât baissé	mm	2500	2650	2800	3000	3300	3550	2450	2600	2750	2950	2725	2825	2875	3075	3225
h2	Levée libre	mm	160	160	160	160	160	160	1495	1695	1795	1995	1500	1600	1672	1800	2000
h4	Hauteur mât déployé*	mm	3995	4295	4595	4995	5500	6000	3955	4255	4555	4955	5735	6035	6213	6785	72356
	Capacité résiduelle sans accessoire	kg	6000	6000	6000	6000	6000	6000	6000	6000	6000	6000	5500	5500	5500	5200	5000
	Capacité résiduelle avec TDL Intégré	kg	5500	5500	5500	5500	5500	5500	5500	5500	5500	5500	5000	5000	5000	4700	4500
α / β	Inclinaison du mât en avant / arrière	degré	6 / 12	6 / 12	6 / 12	6 / 12	6 / 6	6 / 6	6 / 12	6 / 12	6 / 12	6 / 12	6 / 6	6 / 6	6 / 6	3 / 6	3 / 6

* sans dosseret de charge

7000 kg

CARACTÉRISTIQUES PRINCIPALES

Désignation	1.1	Fabricant			**MANITOU**	**MANITOU**
	1.2	Modèle			**MI70G**	**MI70D**
	1.3	Type de traction			Gaz	Diesel
	1.4	Type de conduite			Assis	Assis
	1.5	Capacité nominale	Q	t	7	7
	1.6	Centre de gravité de la charge	c	mm	600	600
	1.8	Distance de la face d'appui de la charge au centre de l'essieu arrière	x	mm	603	603
	1.9	Empattement	y	mm	2300	2300
Poids	2.1	Poids du chariot en ordre de fonctionnement		kg	9595	9595
	2.2	Poids en charge sur essieu avant / arrière		kg	14830 / 1765	14830 / 1765
	2.3	Poids sans charge sur essieu avant / arrière		kg	3910 / 5685	3910 / 5685
Dimensions	3.1	Equipement roues : bandage (V), PPS (SE), pneumatique gonflable (L)			SE	SE
	3.2	Dimensions roues avant			8.25-15-14PR	8.25-15-14PR
	3.3	Dimensions des roues arrières			8.25-15-14PR	8.25-15-14PR
	3.5	Nombre de roues avant (x = roue motrice) / roues arrières			4x / 2	4x / 2
	3.6	Voie (milieu des roues) avant	b10	mm	1489	1489
	3.7	Voie (milieu des roues) arrière	b11	mm	1700	1700
Dimensions	4.1	Inclinaison du mât AV/AR	α / β	degré	6 / 12	6 / 12
	4.2	Hauteur mât baissé	h1	mm	2500	2500
	4.3	Levée libre	h2	mm	160	160
	4.4	Hauteur de levée	h3	mm	3000	3000
	4.5	Hauteur mât déployé	h4	mm	4420	4420
	4.7	Hauteur du protège conducteur (cabine)	h6	mm	2430	2430
	4.8	Hauteur du siège	h7	mm	1350	1350
	4.12	Hauteur d'attelage	h10	mm	430	430
	4.19	Longueur totale	l1	mm	4804	4804
	4.20	Longueur jusqu'au talon des fourches	l2	mm	3604	3604
	4.21	Largeur totale (hors tout) - Monte roues simples / monte roues jumelées	b1	mm	1990	1990
	4.22	Dimensions des fourches		mm	150 / 65 / 1220	150 / 65 / 1220
	4.23	Tablier porte fourche suivant norme DIN 15173 A/B			FEM 4A	FEM 4A
	4.24	Largeur du tablier porte-fourches	b3	mm	1700	1700
	4.31	Garde au sol sous le mât	m1	mm	190	190
	4.32	Garde au sol au centre de l'empattement	m2	mm	270	270
	4.33	Largeur d'allée pour palette 1000 x 1200 en longueur	Ast	mm	5262	5262
	4.34	Largeur d'allée pour palette 800 x 1200 en longueur	Ast	mm	5397	5397
	4.35	Rayon de giration	Wa	mm	3350	3350
	4.36	Rayon de braquage interieur	b13	mm	1222	1222
Performances	5.1	Vitesse de translation en charge / à vide		km/h	27 / 31	26 / 29
	5.2	Vitesse d'élévation en charge / à vide		m/s	0,43 / 0,46	0,41 / 0,50
	5.3	Vitesse de descente en charge / à vide		m/s	0,48 / 0,42	0,48 / 0,42
	5.5	Force de traction nominale en charge / à vide		daN	59000 / 27500	68000 / 27500
	5.7	Rampe en charge / à vide		%	27	36
	5.10	Frein de service			Hydraulique	Hydraulique
Motorisations	7.1	Fabricant du moteur / Type			PSI 4.3L	Deutz TCD 3.6 L4
	7.2	Puissance utile		kW	74	55.4
	7.3	Régime nominal		tr/min	2300	2200
	7.4	Nombre de pistons / Cylindrée		cm^3	6 / 4300	4 / 3300
Divers	8.2	Pression hydraulique de service pour accessoires		bar	195	195
	8.3	Débit d'huile pour accessoires		l/min	120	120
	-	Accélération pondérée moyenne sur corps conducteur (norme NF EN 13059)		m/s^2	0,9	0,9

1 - Valeurs données avec mât duplex

Les données du tableau dépendent d'une configuration précise (batterie,fourches).
Les performances et dimensions des matériels sont des valeurs nominales obtenues et sujettes aux tolérances
Les produits Manitou et leurs spécifications sont susceptibles de modifications sans avis préalables.

DESSINS DIMENSIONNELS

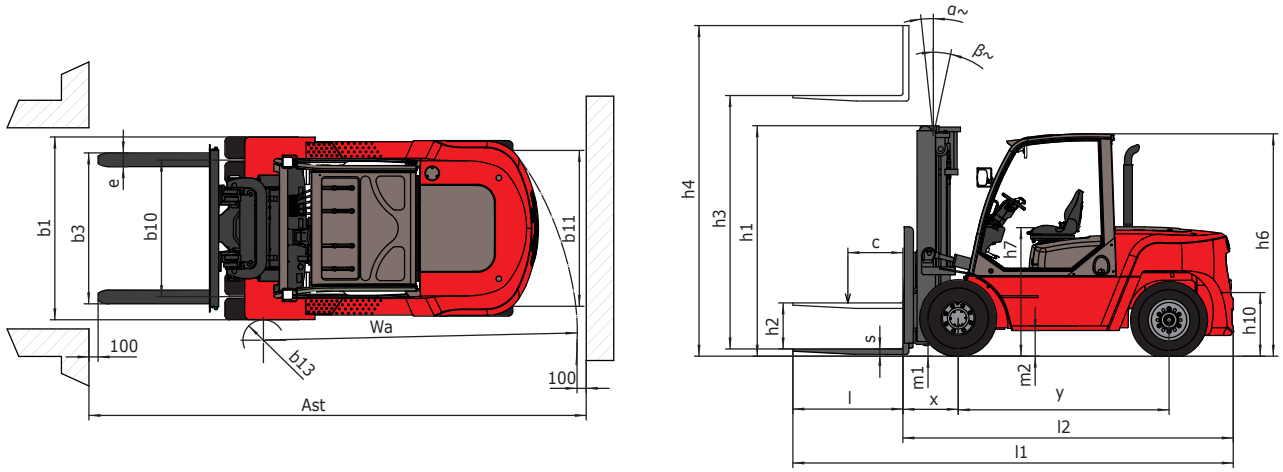

CARACTÉRISTIQUES DES MATS ET CAPACITES RESIDUELLES

MI 7,0 T			Duplex Visibilité Totale						Duplex Levée Libre				Triplex Levée Libre				
			DVT30	DVT33	DVT36	DVT40	DVT45	DVT50	DLL30	DLL33	DLL36	DLL40	TLL45	TLL48	TLL50	TLL55	TLL60
h3*	Hauteur de levée	mm	3000	3300	3600	4000	4500	5000	3000	3300	3600	4000	4500	4800	5000	5500	6000
h1	Hauteur mât baissé	mm	2500	2650	2800	3000	3300	3550	2450	2600	2750	2950	2725	2825	2875	3075	3225
h2	Levée libre	mm	160	160	160	160	160	160	1335	1485	1635	1835	1500	1600	1672	1800	2000
h4	Hauteur mât déployé*	mm	4167	4467	4767	5167	5667	6167	4115	4415	4715	5115	5735	6035	6213	6785	72356
	Capacité résiduelle sans accessoire	kg	7000	7000	7000	7000	7000	7000	7000	7000	7000	7000	6400	6300	6300	6100	5500
	Capacité résiduelle avec TDL Intégré	kg	6500	6500	6500	6500	6500	6500	6500	6500	6500	6500	5900	5800	5800	5600	5000
α / β	Inclinaison du mât en avant / arrière	degré	6 / 12	6 / 12	6 / 12	6 / 12	6 / 6	6 / 6	6 / 12	6 / 12	6 / 12	6 / 12	6 / 6	6 / 6	6 / 6	3 / 6	3 / 6

* sans dosseret de charge

8000 - 10000 kg

CARACTÉRISTIQUES PRINCIPALES

Désignation	1.1	Fabricant			**MANITOU**	**MANITOU**
	1.2	Modèle			**MI80D**	**MI100D**
	1.3	Type de traction			Diesel	Diesel
	1.4	Type de conduite			Assis	Assis
	1.5	Capacité nominale	Q	t	8	10
	1.6	Centre de gravité de la charge	c	mm	600	600
	1.8	Distance de la face d'appui de la charge au centre de l'essieu arrière	x	mm	705	732
	1.9	Empattement	y	mm	2500	2800
Poids	2.1	Poids du chariot en ordre de fonctionnement		kg	11790	13590
	2.2	Poids en charge sur essieu avant / arrière		kg	17670 / 2120	21030 / 2560
	2.3	Poids sans charge sur essieu avant / arrière		kg	4870 / 6920	6430 / 7160
Dimensions	3.1	Equipement roues : bandage (V), PPS (SE), pneumatique gonflable (L)			SE	SE
	3.2	Dimensions roues avant			9.00-20-14PR	9.00-20-14PR
	3.3	Dimensions des roues arrières			9.00-20-14PR	9.00-20-14PR
	3.5	Nombre de roues avant (x = roue motrice) / roues arrières			4x / 2	4x / 2
	3.6	Voie (milieu des roues) avant	b10	mm	1628	1628
	3.7	Voie (milieu des roues) arrière	b11	mm	1700	1700
Dimensions	4.1	Inclinaison du mât AV/AR	α / β	degré	6 / 12	6 / 12
	4.2	Hauteur mât baissé	h1	mm	2700	2850
	4.3	Levée libre	h2	mm	200	200
	4.4	Hauteur de levée	h3	mm	3000	3000
	4.5	Hauteur mât déployé	h4	mm	4210	4555
	4.7	Hauteur du protège conducteur (cabine)	h6	mm	2580	2580
	4.8	Hauteur du siège	h7	mm	1505	1505
	4.12	Hauteur d'attelage	h10	mm	505	505
	4.19	Longueur totale	l1	mm	5395	5742
	4.20	Longueur jusqu'au talon des fourches	l2	mm	3895	4242
	4.21	Largeur totale (hors tout) - Monte roues simples / monte roues jumelées	b1	mm	2165	2165
	4.22	Dimensions des fourches		mm	160 / 75 / 1520	160 / 80 / 1520
	4.23	Tablier porte fourche suivant norme DIN 15173 A/B			FEM 5A	FEM 5A
	4.24	Largeur du tablier porte-fourches	b3	mm	2040	2044
	4.31	Garde au sol sous le mât	m1	mm	185	190
	4.32	Garde au sol au centre de l'empattement	m2	mm	339	339
	4.33	Largeur d'allée pour palette 1000 x 1200 en longueur	Ast	mm	5637	5973
	4.34	Largeur d'allée pour palette 800 x 1200 en longueur	Ast	mm	5777	6113
	4.35	Rayon de giration	Wa	mm	3630	3940
	4.36	Rayon de braquage interieur	b13	mm	1327	1396
Performances	5.1	Vitesse de translation en charge / à vide		km/h	28 / 32	26 / 31
	5.2	Vitesse d'élévation en charge / à vide		m/s	0,41 / 0,44	0,35 / 0,38
	5.3	Vitesse de descente en charge / à vide		m/s	0,45 / 0,36	0,45 / 0,36
	5.5	Force de traction nominale en charge / à vide		daN	78600 / 45000	83000 / 54000
	5.7	Rampe en charge / à vide		%	44	44
	5.10	Frein de service			Hydraulique	Hydraulique
Motorisations	7.1	Fabricant du moteur / Type			Deutz - TCD 3.6 L4	Deutz - TCD 3.6 L4
	7.2	Puissance utile		kW	85	85
	7.3	Régime nominal		tr/min	2200	2200
	7.4	Nombre de pistons / Cylindrée		cm^3	4 / 4500	4 / 4500
Divers	8.2	Pression hydraulique de service pour accessoires		bar	195	195
	8.3	Débit d'huile pour accessoires		l/min	180	180
	-	Accélération pondérée moyenne sur corps conducteur (norme NF EN 13059)		m/s^2	1,2	1,2

1 - Valeurs données avec mât duplex

Les données du tableau dépendent d'une configuration précise (batterie,fourches).
Les performances et dimensions des matériels sont des valeurs nominales obtenues et sujettes aux tolérances
Les produits Manitou et leurs spécifications sont susceptibles de modifications sans avis préalables.

DESSINS DIMENSIONNELS

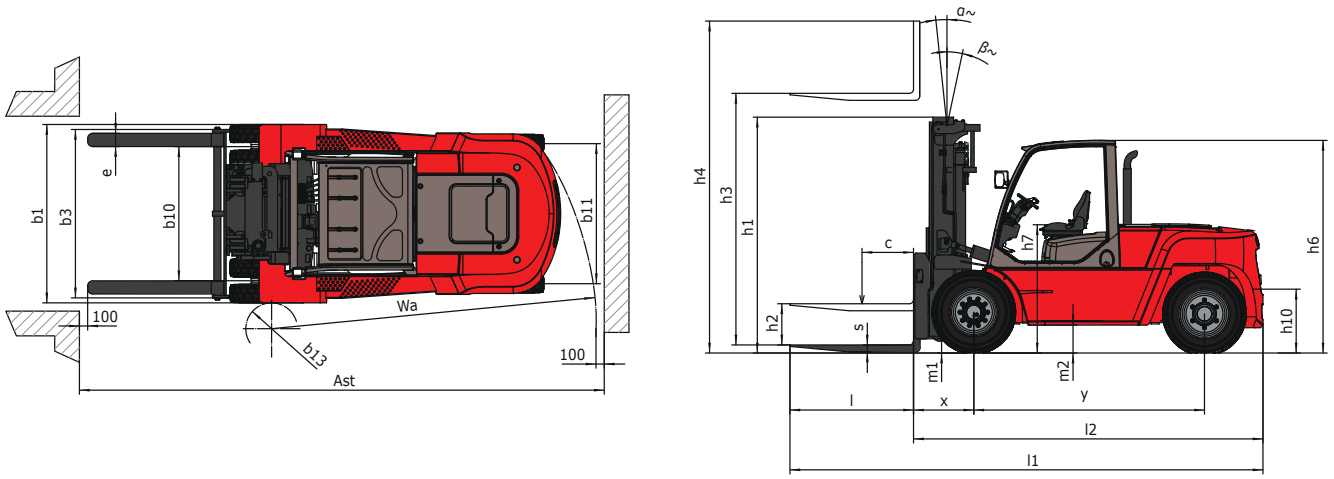

CARACTÉRISTIQUES DES MATS ET CAPACITES RESIDUELLES

MI 8,0 T			Duplex Visibilité Totale						Triplex Levée Libre				
			DVT30	DVT33	DVT36	DVT40	DVT45	DVT50	TLL45	TLL48	TLL50	TLL55	TLL60
h3*	Hauteur de levée	mm	3000	3300	3600	4000	4500	5000	4500	4800	5000	5500	6000
h1	Hauteur mât baissé	mm	2700	2850	3000	3200	3500	3750	2750	2850	2950	3100	3250
h2	Levée libre	mm	200	200	200	200	200	200	1485	1585	1600	1800	1985
h4	Hauteur mât déployé*	mm	4210	4510	4810	5210	5710	6210	5775	6075	6360	6810	7275
	Capacité résiduelle sans accessoire	kg	8000	8000	8000	8000	8000	8000	7000	7000	6500	6100	5600
	Capacité résiduelle avec TDL Intégré	kg	7600	7600	7600	7600	7600	7600	6600	6600	6100	5700	5200
α / β	Inclinaison du mât en avant / arrière	degré	6 / 12	6 / 12	6 / 12	6 / 12	6 / 6	6 / 6	6 / 6	6 / 6	6 / 6	3 / 6	3 / 6

MI 10,0 T			Duplex Visibilité Totale						Triplex Levée Libre				
			DVT30	DVT33	DVT36	DVT40	DVT45	DVT50	TLL45	TLL48	TLL50	TLL55	TLL60
h3*	Hauteur de levée	mm	3000	3300	3600	4000	4500	5000	4500	4800	5000	5500	6000
h1	Hauteur mât baissé	mm	2850	3000	3150	3350	3650	3900	2850	2950	3050	3200	3350
h2	Levée libre	mm	200	200	200	200	200	200	1305	1405	1505	1655	1805
h4	Hauteur mât déployé*	mm	4555	4855	5155	5555	6055	6555	6055	6355	6555	7055	7555
	Capacité résiduelle sans accessoire	kg	10000	10000	10000	10000	10000	10000	8500	8500	8200	7700	7000
	Capacité résiduelle avec TDL Intégré	kg	9600	9600	9600	9600	9600	9600	8100	8100	7800	7300	6600
α / β	Inclinaison du mât en avant / arrière	degré	6 / 12	6 / 12	6 / 12	6 / 12	6 / 6	6 / 6	6 / 6	6 / 6	6 / 6	3 / 6	3 / 6

* sans dosseret de charge